МЕБЕЛЬНАЯ ФАБРИКА ГОРИЗОНТ®	ООО «МФР» Россия, 440056,г. Пенза, ул. Рябова, д.6 Тел.: 8(8412)363-848,363-858 www.gorizontmebel.ru	Дата изготовления: 20_____ год Гарантийный срок эксплуатации 24 мес. Срок службы изделия 10 лет Материал: ЛДСП, МДФ	Соответствует ТУ 31.09.13-003-55601548-2019, ГОСТ 16371-2014, ТР ТС 025/2012, ЕАЭС N RU Д-RU.КА01.В.24720/20	ЕАС

Код ТН ВЭД ЕАЭС
9403 60 100 1 9403 90 300 0

Стеллаж НЕНСИ / Rack NANCY

отрезать
и приклеить

800	1255	366

Правое исполнение/
Right

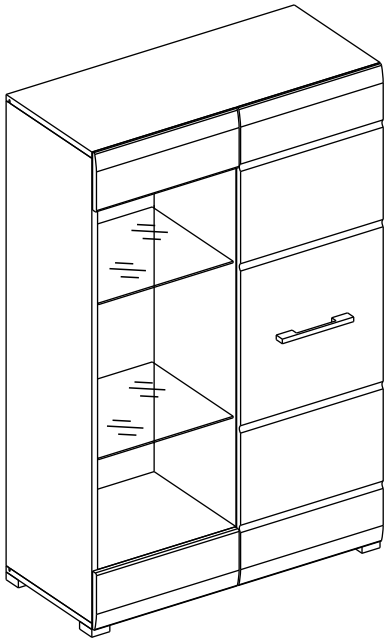

Левое исполнение/
Left

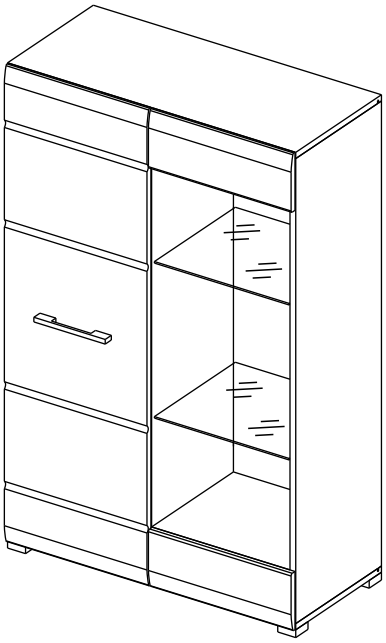

Oak gold - Дуб золотой
Ash light - Ясень светл

Комплектовочная ведомость / Set package sheet

Упак/ Package	Наименование	Description	Décor		Размер/ Size, mm	Кол-во/ Quantity	№
			Wenge	Ash light			
1	Фурнитура	Furniture/Cabinetry hardware	-	-	-	1	
2	Боковина средняя	Side middle	Wenge	Ash light	1200x350	1	3
	Боковина левая	Side left			1200x350	1	1
	Боковина правая	Side right			1200x350	1	2
	Крыша	Top			800x350	2	4
	Вязка	Connecting element			384x350	1	5
	Полка	Shelves			368x350	2	6
3	ХДФ	Back element	Wenge	Ash light	1228x390	1	9
	ХДФ	Back element			1228x406	1	10

Продается отдельно/Sold separately

Упак/ Package	Наименование	Description	Décor		Размер/ Size, mm	Кол-во/ Quantity	№
			White gl	Cacao gl			
1	Панель	False panel	White gl	Cacao gl	150x396	2	7
	Створка	Door			1232x396	1	8
	Стеклополка	Glass shelves	прозрачное/transparent		374x330	2	11

PL Instrukcja montażu
CZ Návod k montáži
D Montageanleitung
GB Assembly instruction
F Model d'emploi
HU Szerelési útmutató
I Istruzione di montaggio
NL Handleiding voor de montage
RU Инструкция по монтажу
RO Instrucţiuni de montare
SK Návod k montáži
TR Montaj talimati

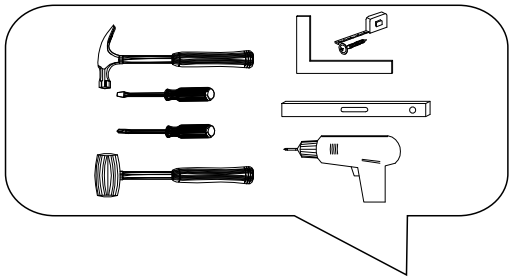

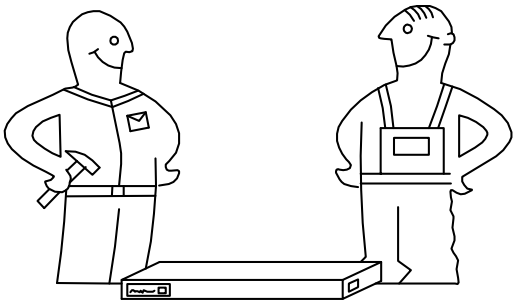

	Uwaga • Upozornìní • Achtung • Attention • Caution • Figyelem Attenzione • Opgelet • Внимание • Atenţie • Upozornenie • Dikkat
PL	Czyszczenie należy wykonać wyłacznie za pomocą sciereczki lub lekko nawilżonego ręcznika. Nie stosować środków czyszczących do szorowania.
CZ	Čistění je nutné vykonávat výhradně pomocí utěrky nebo lehce navlhčeného ručníku. Nepoužívejte čisticí prostředky obsahující abrazivní částice.
D	Bitte nur mit einem Staubtuch oder leicht feuchtem Lappen reinigen. Keine scheuernden Putzmittel verwenden.
GB	Please only clean with a duster or a damp cloth. Do no use any abrasive cleaners.
F	Le nettoyage se fait uniquement á l'aide d'un torchon ou d'une serviette légèrement mouillée.
HU	A tisztítás kizárólag törlőruha vary enyhén nedvesített törölköző segítségével végezhető. Súroló hatású tisztítószereket nem szabad használni.
I	Pulire esclusivamente con un panno o un asciugamano umido.
NL	Reinig alleen met een stofdoek of een lichtjes vochtige doek. Gebruik geen schurende poetsmiddelen.
RU	Очищайте от пыли тряпкой или слегка влажной ветошью. Не допускается применение чистящих средств, не пред-назначенных для ухода за мебелью.
RO	Curăţare trebuie efectuată numai cu o cârpă sau cu un prosop uşor umezit. Nu utilizaţi agenţi de curăţare abrazivi.
SK	Čistení je nutné vykonávat' výhradne pomocí utierky nebo l'ahko zvlhnutým ručníkom. Nepoužívajte čistiaci prostriedky obsahujúci abrazívni častice.
TR	Lütfen sadece bir toz beziyle veya hafif nemil yumuşak bir bezle siliniz. Aşindirici temizlik malzemeleri kullanmayiniz.

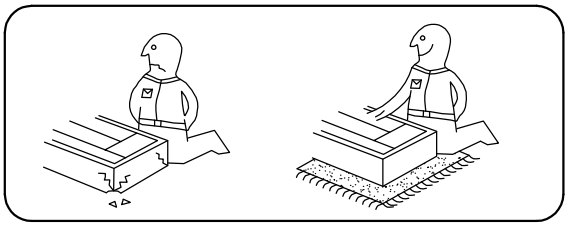

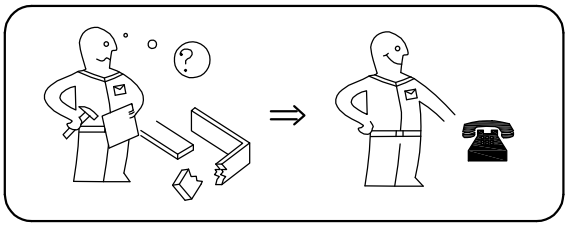

Karta serwisowa • Servisní list • Service Karte • Service card • Carte de service • Szervizkártya Scheda di servizio • Service kaart • Сервисная карта • Fisa service • Servisný list • Servis karti

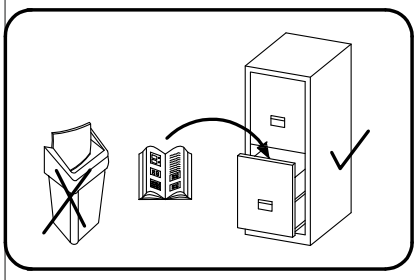

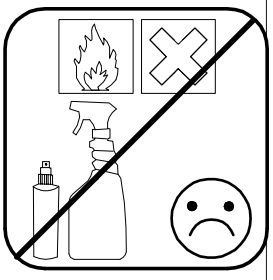

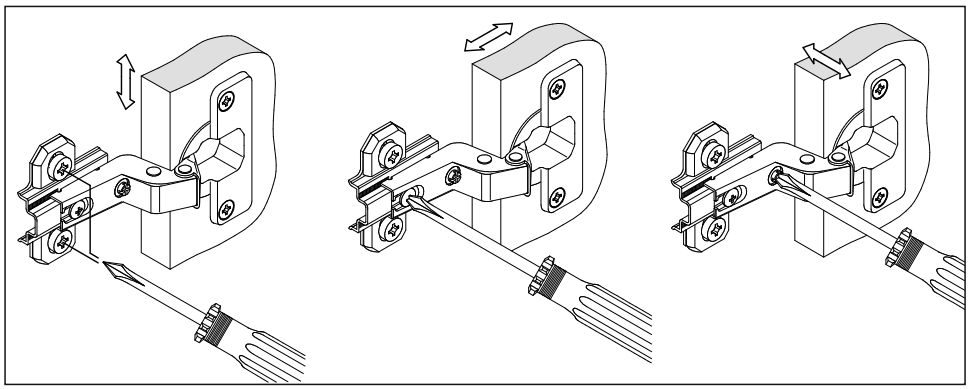

1		2		73		48	2x20	117	S170 (160 mm)
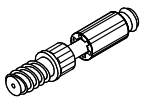						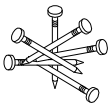		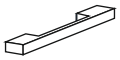	
16 x		16 x		10 x		36 x		1 x	
6	6,3x10,5	39		14	3,5x30	91	A	38	
		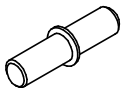				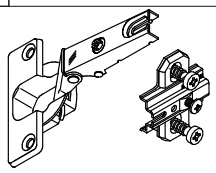		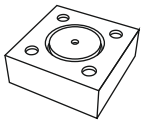	
4 x		8 x		4 x		2 x		4 x	
18	3,5x15	15		70	d5	45		41	
						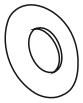			
12 x		1 x		4 x		10 x		8 x	
44									
4 x									

Decor (the handle):

Oak gold - C 42 (128 mm)
Wenge, Ash light - S 170 (160 mm)

4

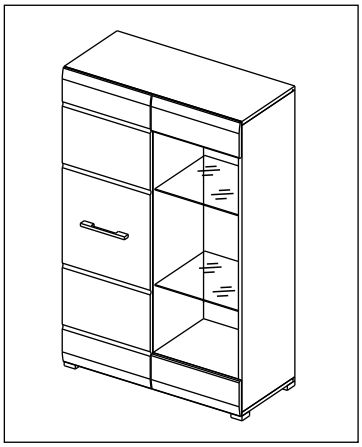

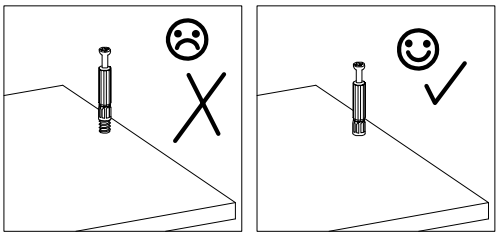

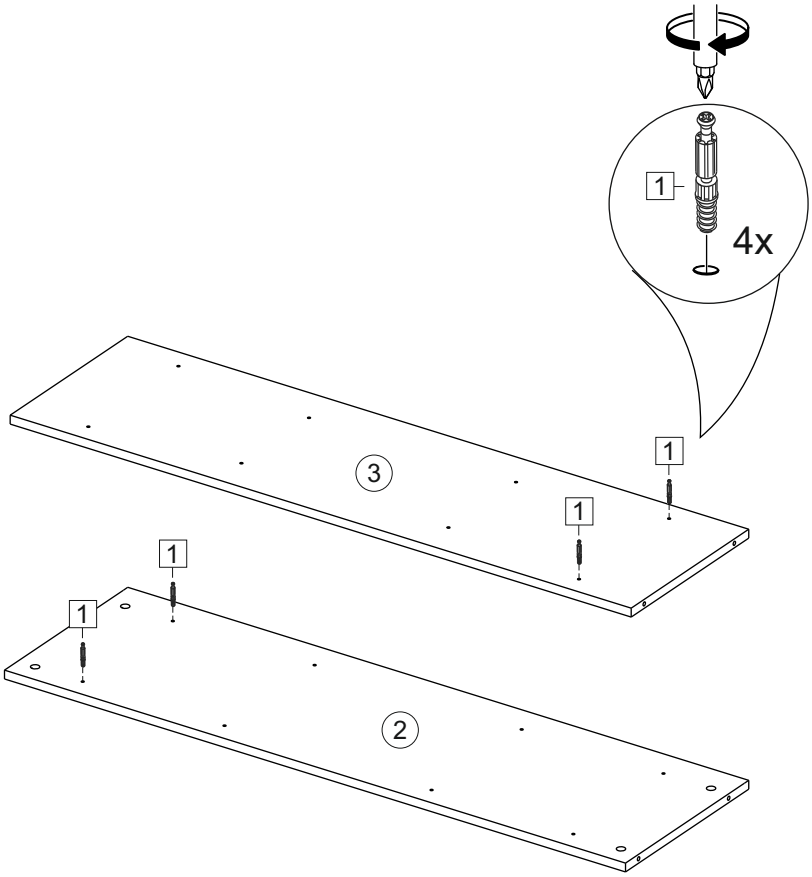

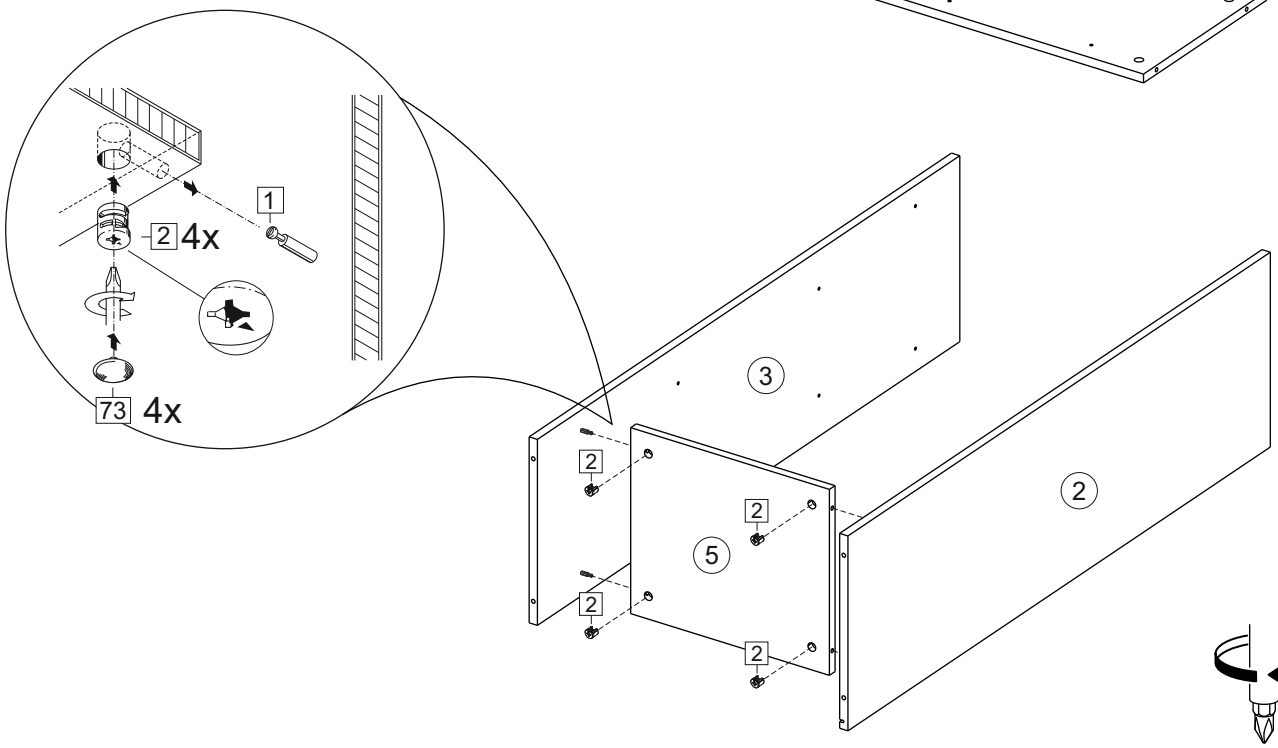

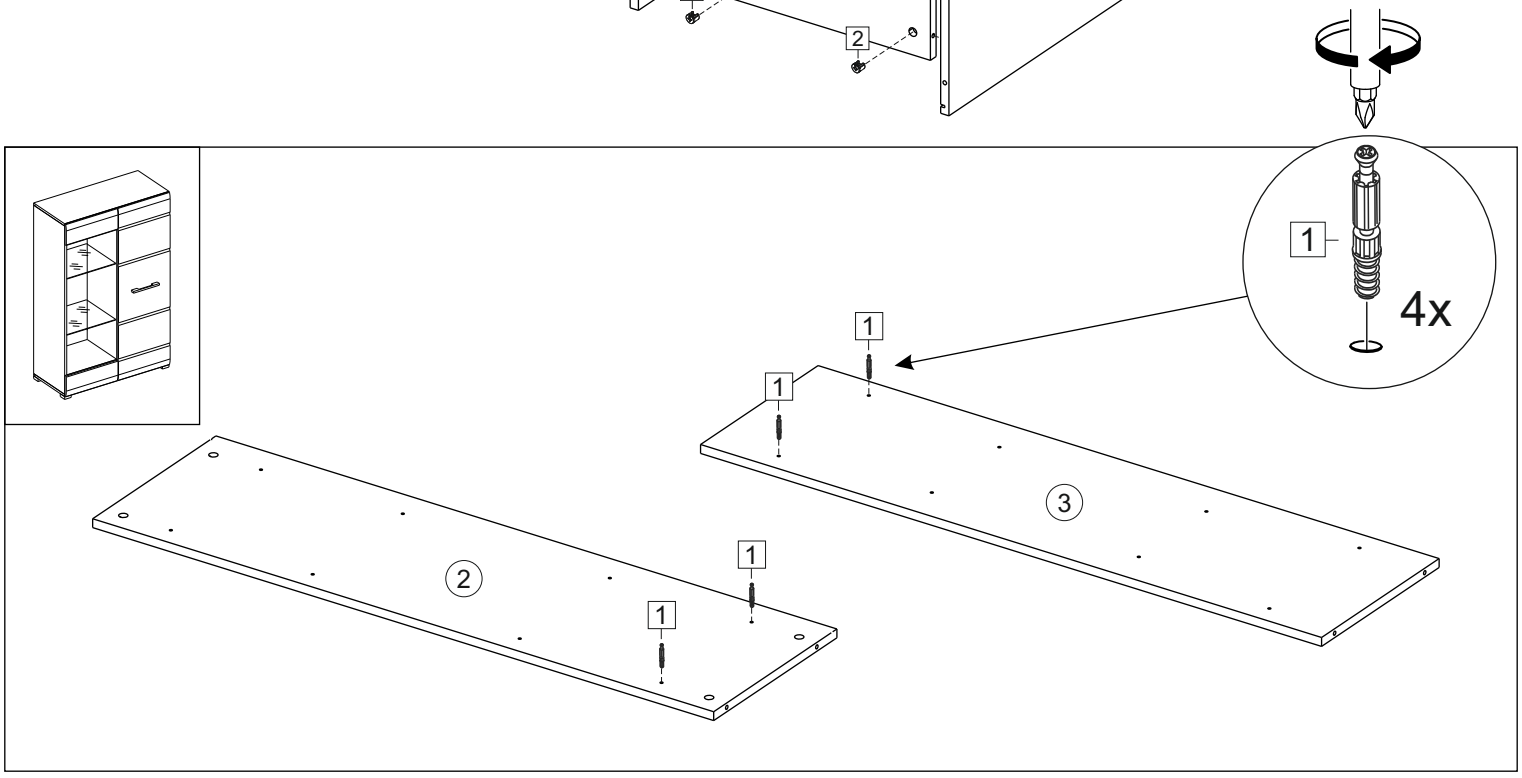

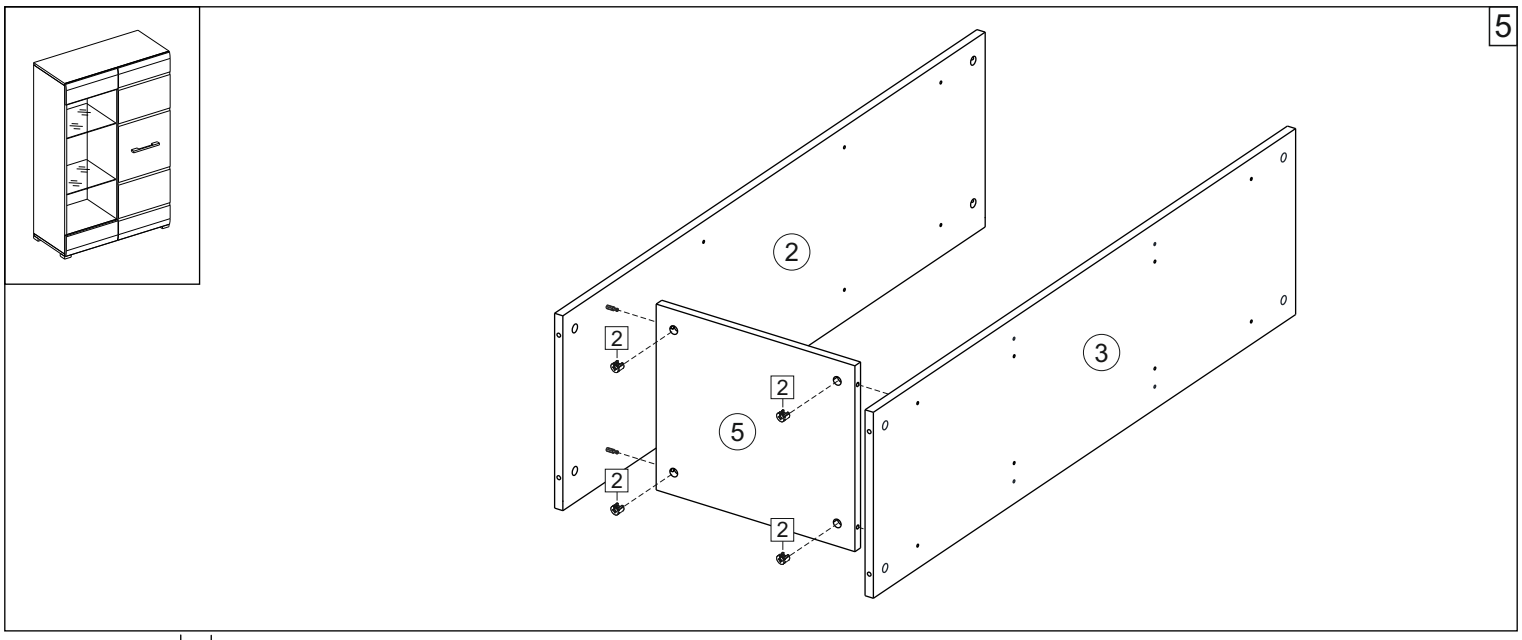
2
3
5
2

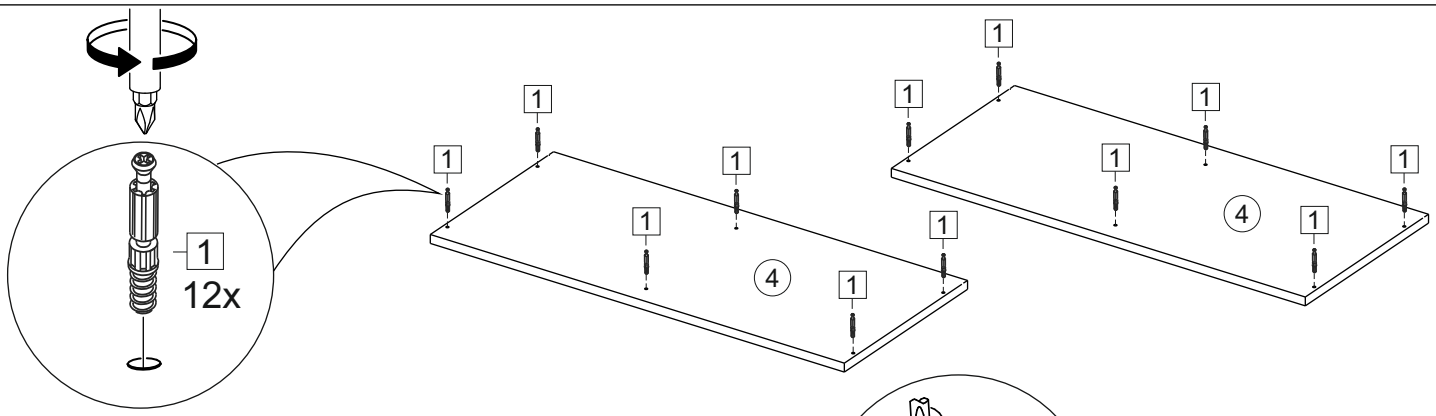
1
12x
1
4
1
4

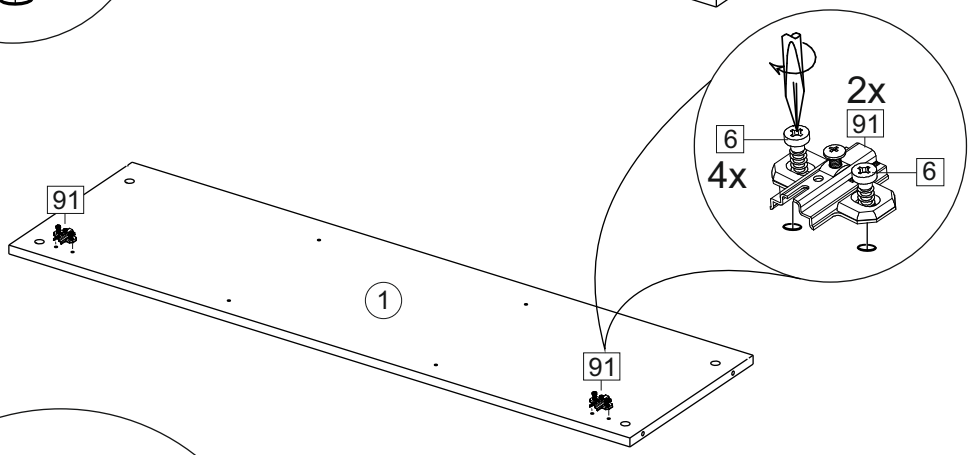
2x
91
6
4x
6
91
1
91

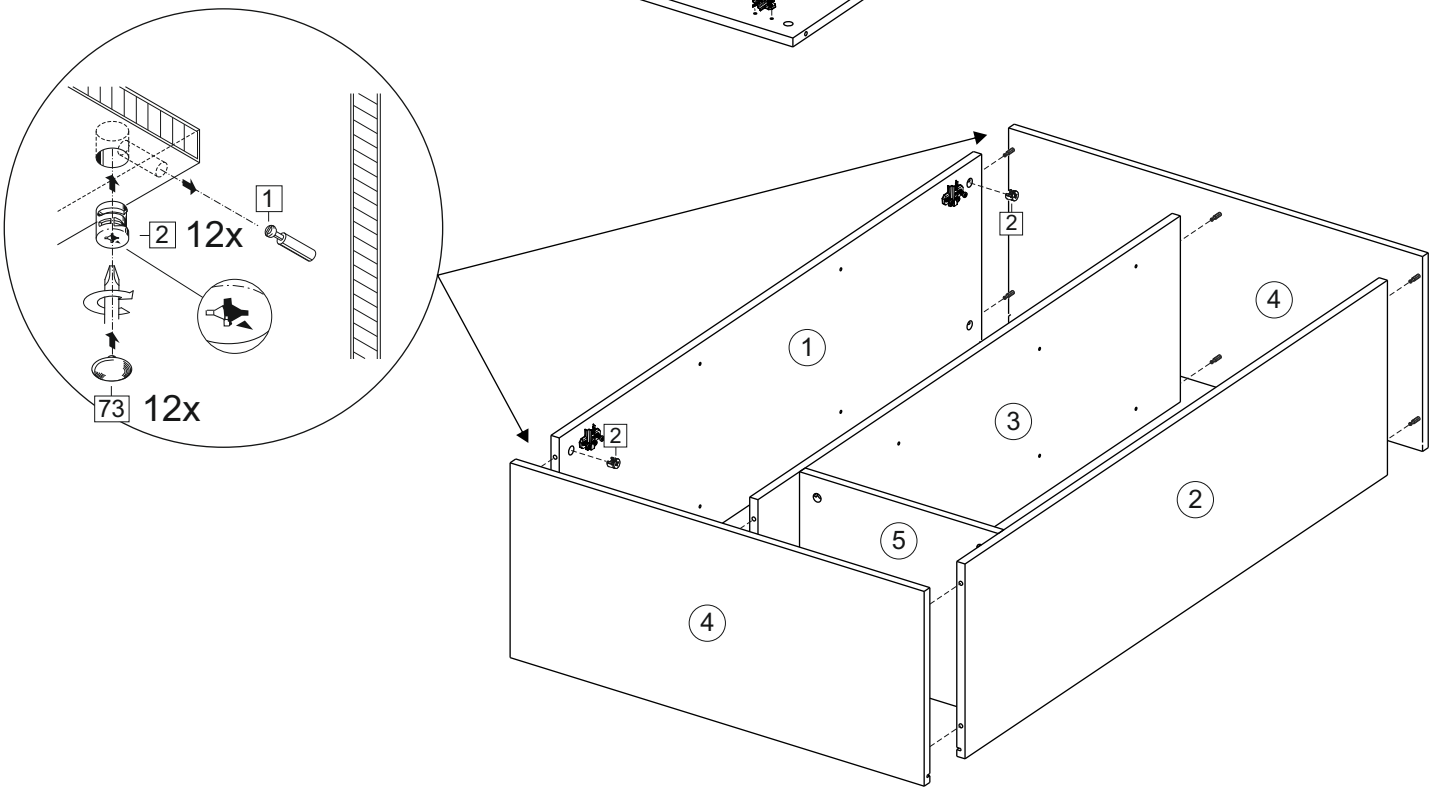
1
2 12x
73 12x
2
1
4
3
2
5
4

6

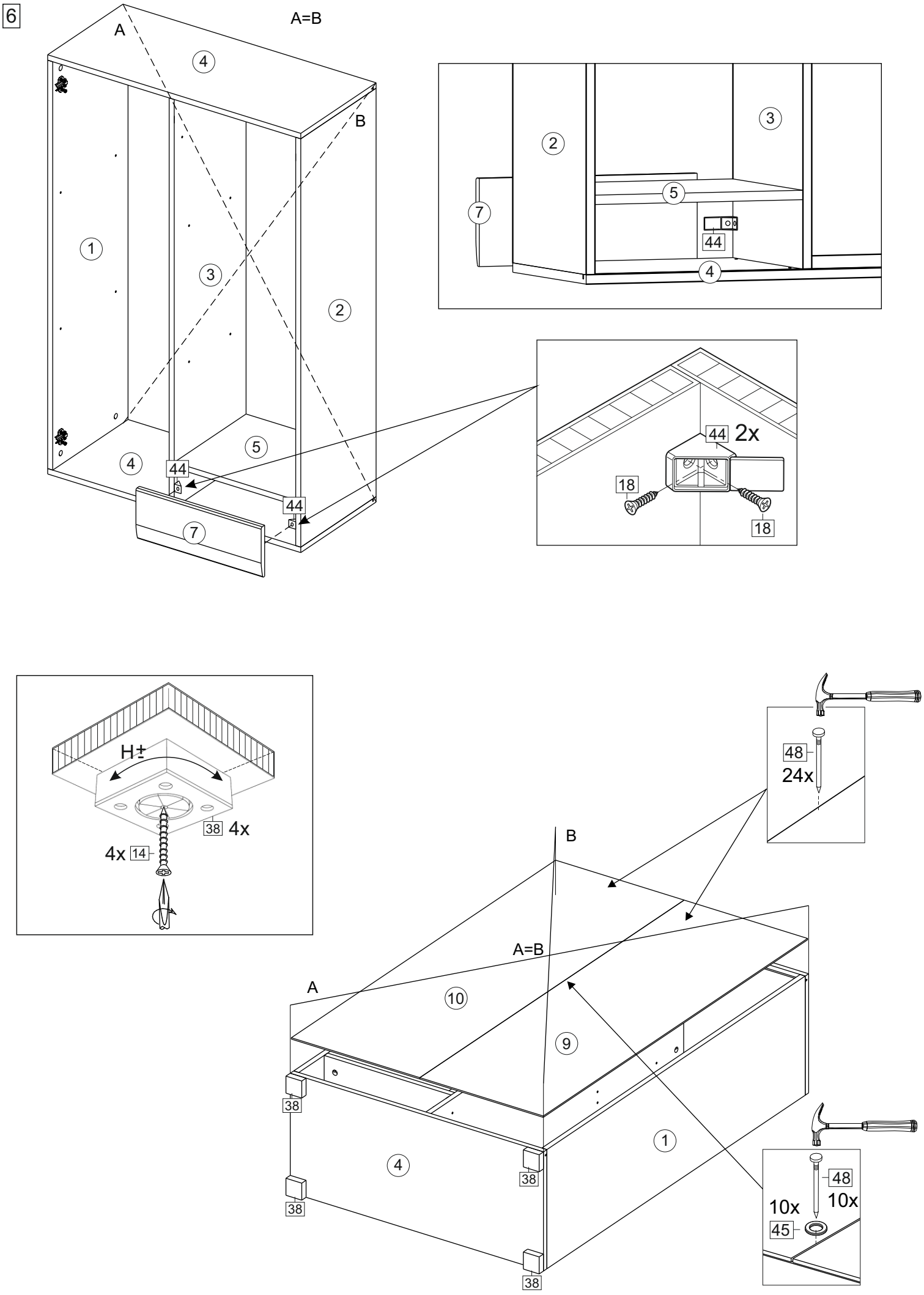

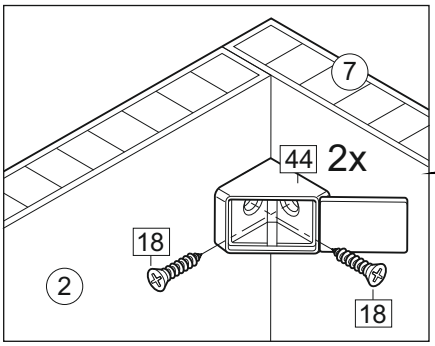
7
44 2x
18
2
18

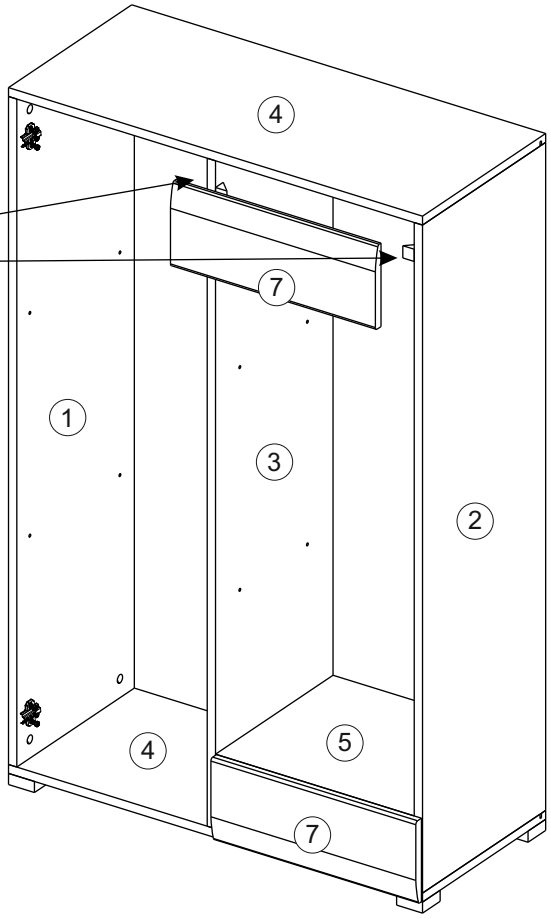
4
7
1
3
2
4
5
7

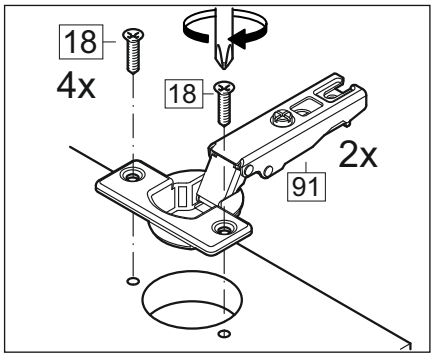
18
4x
18
2x
91

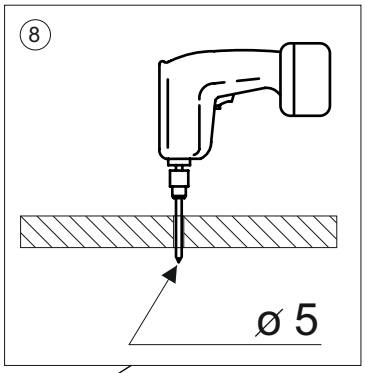
8
ø 5

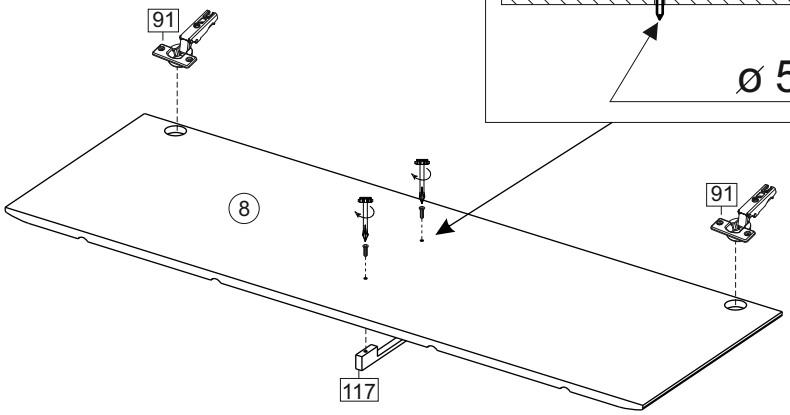
91
8
91
117

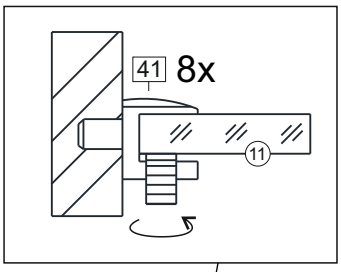
41 8x
11

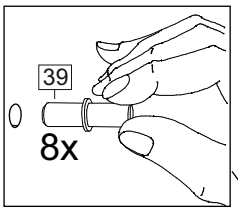
39
8x

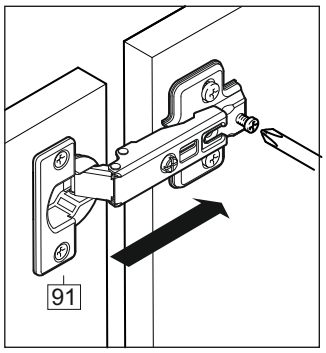
91

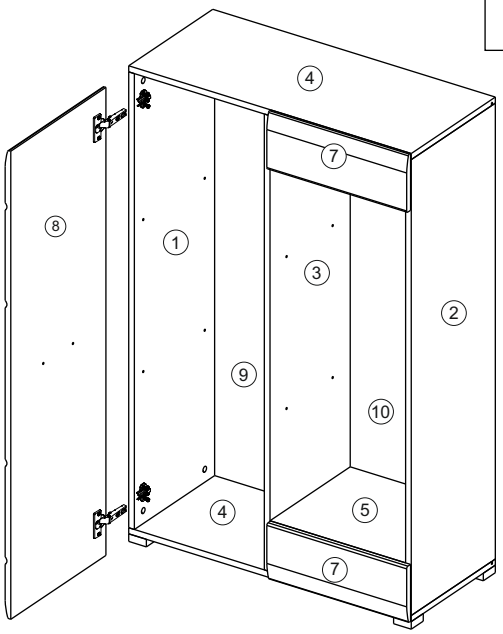
4
7
8
1
3
2
9
10
4
5
7

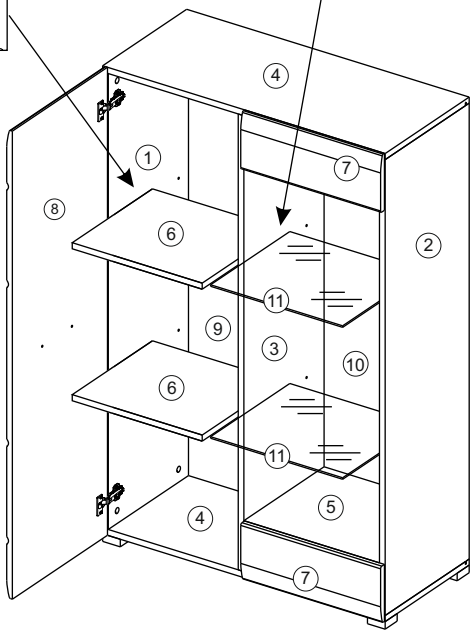
4
1
7
8
6
2
11
9
3
10
6
11
4
5
7